ԲԱՑԱՏՐԱԳԻՐ

Երևանի Նոր Նորք վարչական շրջանի Մոլդովական 28 հարակից տարածքում խաղահրապարակի կառուցման նախագիծը մշակված է համաձայն ԵՔ-ՊԸԱՇՉԲ-15/50-2 պատվերի:

Ըստ նախագծի նախատեսվում է՝

- Կառուցել սալիկապատ արահետներ բետոնե եզրաքարերով
- Տեղադրել փայտյա նստարաններ և աղբամաններ
- Մոնտաժել արտաքին լուսավորության ցանց
- Տեղադրել լուսավորության դեկորատիվ հենասյուներ
- Տեղադրել մանկական խաղեր և կարուսելներ
- Խաղահրապարակի ամբողջ երկարությամբ տեղադրել ճաղաշար մինչև 1 մետր բարձրությամբ

Նախատեսվում է գոյություն ունեցող կարուսելների ապամոնտաժում նորոգում և մոնտաժում:Վերակառուցվող տարածքի մյուս կեսում իրականացվում է մինի ֆուտբոլի դաշտ արհեստական խոտածածկույթով: Փողոցի կողմից նախատեսվում է կառուցել 0.8մ բարձրությամբ, իսկ ֆուտբոլի դաշտի շուրջը՝ 3 մետր բարձրությամբ ցանկապատ գոյություն ունեցող 1.5 մետրանոց ցանկապատով: Այգու տարածքը կանաչապատվում է, նախատեսվում է առկա պատի բարձրորակ սվաղում նկարազարդման համար և ցայտաղբյուր որի ջրամատակարարումը իրականացվում է տարածքի սահմանով անցնող ջրագծի միջոցով:

Արտաքին լուսավորության ցանցը իրականացվելու է օդային անցմամբ:

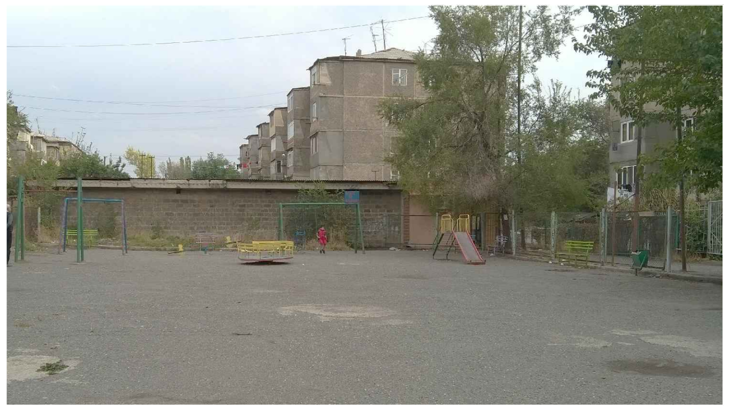

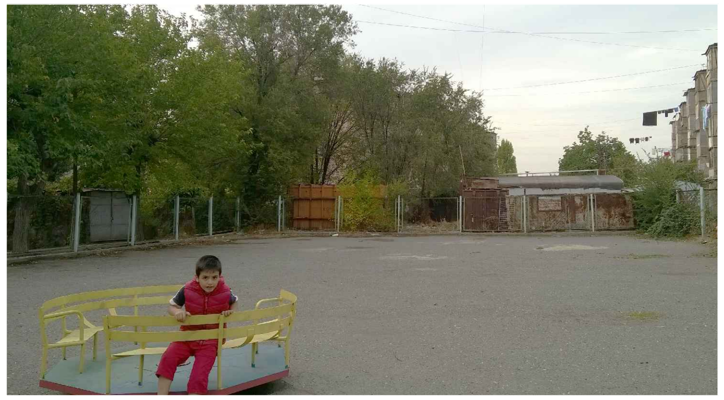

ՆԱԽԱԳԻԾԸ ԿԱՏԱՐՎԱԾ Է ՀՀ ԳՈՐԾՈՂ ՆՈՐՄԱՏԻՎ ՏԵԽՆԻԿԱԿԱՆ ՓԱՍՏԱԹՂԹԵՐԻՆ ՀԱՄԱՊԱՏԱՍԽԱՆ ԵՎ ՏԱՐԱԾՔԻ ՇԱՀԱԳՈՐԾՄԱՆ ԺԱՄԱՆԱԿ ԱՊԱՀՈՎՈՒՄ Է ՊԱՅԹԱՆՎՏԱՆԳ ԵՎ ՀԱԿԱՀՐԴԵՀԱՅԻՆ ՄԻՋՈՑԱՌՈՒՄՆԵՐԸ:

ԳԼԽԱՎՈՐ ՀԱՏԱԿԱԳԻԾ Մ1:500

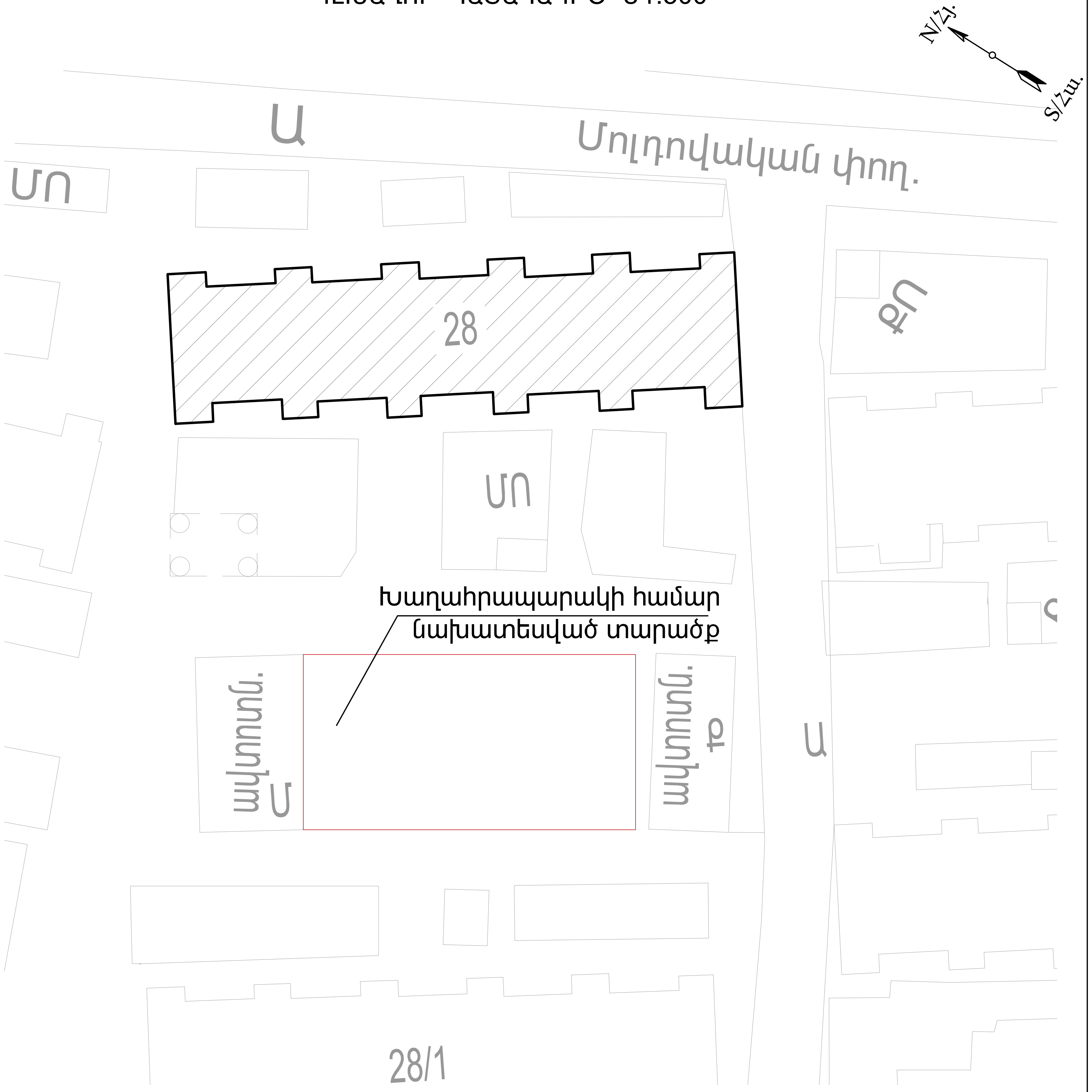

ԵՐԵՎԱՆԻ ՆՈՐ ՆՈՐՔ ՎԱՐՉԱԿԱՆ ՇՐՋԱՆԻ ՄՈԼԴՈՎԱԿԱՆ 28 ՇԵՆՔԻ ՀԱՐԱԿԻՑ ՏԱՐԱԾՔՈՒՄ ԽԱՂԱՀՐԱՊԱՐԱԿԻ ԿԱՌՈՒՑՈՒՄ				ԵՔ-ՊԸԱՇՉԲ-15/50-2		
			ՇԻՆԱՐԱՐՈՒԹՅԱՆ ԿԱԶՄԱԿԵՐՊՈՒՄ	ՓՈՒԼ	ԹԵՐԹ	ԹԵՐԹԵՐ
ՏՆՕՐԵՆ	Գ.ՀԱԿՈԲՅԱՆ			ԱՆ	1	9
			ԸՆԴՀԱՆՈՒՐ ՏՎՅԱԼՆԵՐ , ԲԱՑԱՏՐԱԳԻՐ, ԳԼԽԱՎՈՐ ՀԱՏԱԿԱԳԻԾ	"ՀԱԶԱՐԱՇԵՆ" ՍՊԸ		
ՃԱՐՏԱՐԱՊԵՏ	Ք.ՉԱԼԻՆՅԱՆ					

ՀԱՏԱԿԱԳԻԾ Մ 1:100

/Չափագրություն/

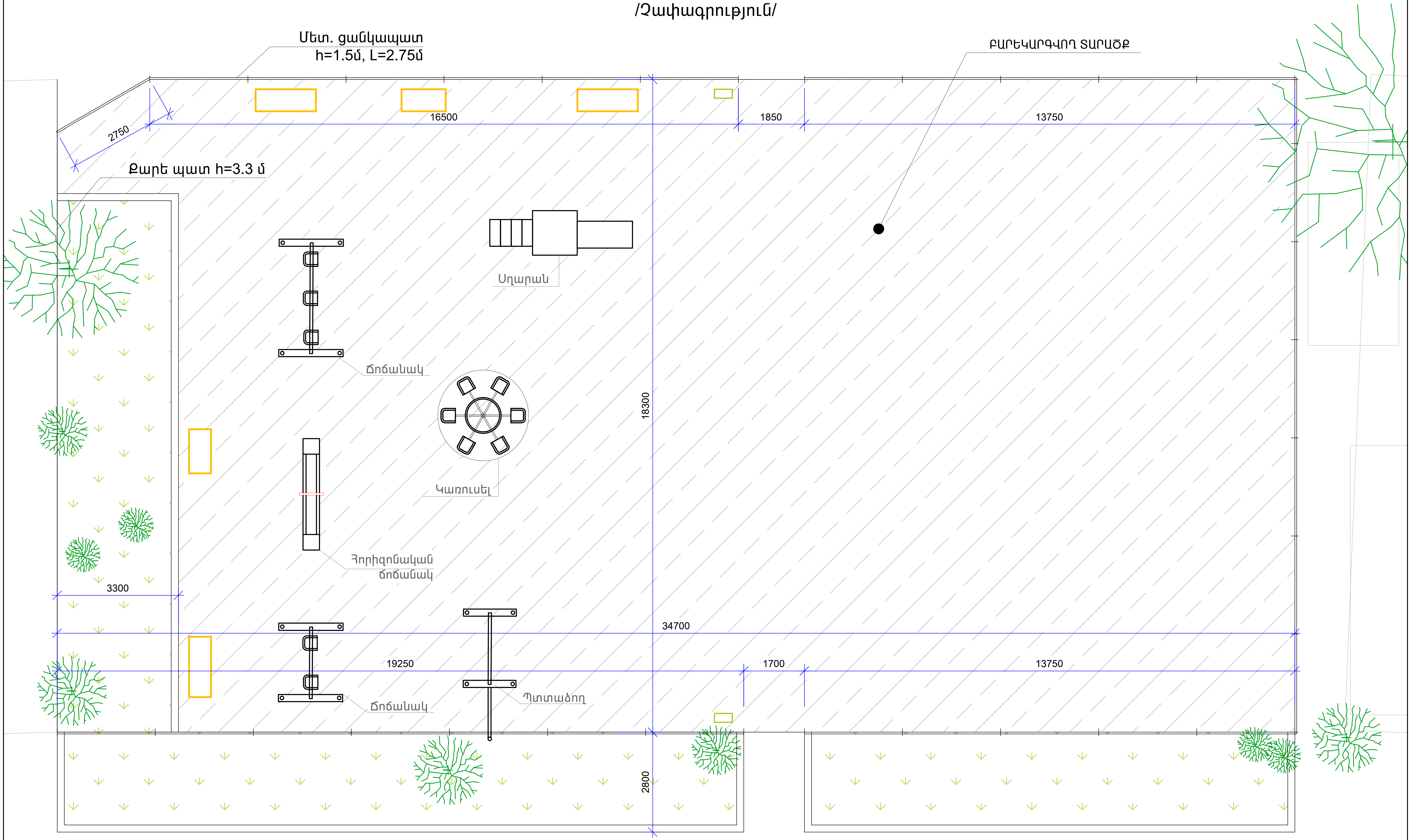

ԵՐԵՎԱՆԻ ՆՈՐ ՆՈՐՔ ՎԱՐՉԱԿԱՆ ՇՐՋԱՆԻ ՄՈԼԴՈՎԱԿԱՆ 28 ՇԵՆՔԻ ՀԱՐԱԿԻՑ ՏԱՐԱԾՔՈՒՄ ԽԱՂԱՀՐԱՊԱՐԱԿԻ ԿԱՌՈՒՑՈՒՄ				ԵՔ-ՊԼԱՇՁԲ-15/50-2	
			ՃԱՐՏԱՐԱՊԵՏԱՇԻՆԱՐԱՐԱԿԱՆ ՄԱՍ	ՓՈՒԼ	ԹԵՐԹ	ԹԵՐԹԵՐ
				ԱՆ	2	9
ՃԱՐՏԱՐԱՊԵՏ	Ք.ՉԱԼԻՆՅԱՆ		ՀԱՏԱԿԱԳԻԾ Մ 1:100 /Չափագրություն/	"ՀԱԶԱՐԱՇԵՆ" ՍՊԸ		

ԵՐԵՎԱՆԻ ՆՈՐ ՆՈՐՔ ՎԱՐՉԱԿԱՆ ՇՐՋԱՆԻ ՄՈԼԴՈՎԱԿԱՆ 28 ՇԵՆՔԻ ՀԱՐԱԿԻՑ ՏԱՐԱԾՔՈՒՄ ԽԱՂԱՀՐԱՊԱՐԱԿԻ ԿԱՌՈՒՑՈՒՄ				ԵՔ-ՊԼԱՇՉԲ-15/50-2		
			ՃԱՐՏԱՐԱՊԵՏԱՇԻՆԱՐԱՐԱԿԱՆ ՄԱՍ	ՓՈՒԼ	ԹԵՐԹ	ԹԵՐԹԵՐ
				ԱՆ	3	9
ՃԱՐՏԱՐԱՊԵՏ	Ք.ՉԱԼԻՆՅԱՆ		ՀԱՏԱԿԱԳԻԾ Մ 1:200	"ՀԱՅՃԱՐԱՇԵՆ" ՍՊԸ		

ՏԵՂԱԿԱՊՄԱՆ ՀԱՏԱԿԱԳԻԾ Մ 1:100

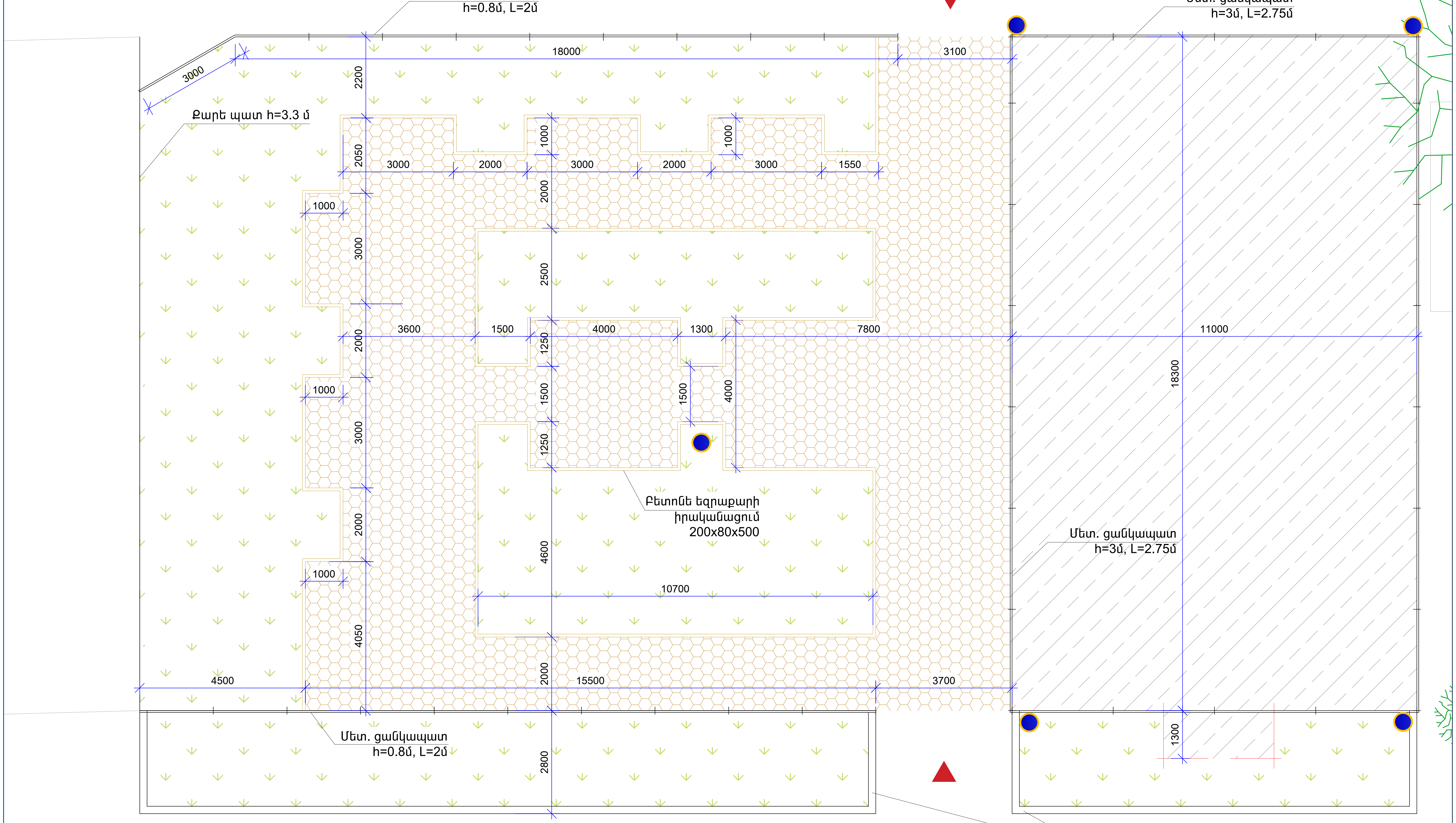

Պայմանական նշաններ

- Բետոնե ձևավոր սալեր (տոմետ)
- Սևահող կանաչապատում
- Ասֆալտ
- եզրաքար 150x300x1000
- եզրաքար 80x200x500
- Գոյ. ունեցող մետաղե նստարան
- Նոր փայտե նստարան
- Աղբաման
- Նոր լուսավորության հենասյուն

ԵՐԵՎԱՆԻ ՆՈՐ ՆՈՐՔ ՎԱՐՉԱԿԱՆ ՇՐՋԱՆԻ ՄՈԼԴՈՎԱԿԱՆ 28 ՇԵՆՔԻ ՀԱՐԱԿԻՑ ՏԱՐԱԾՔՈՒՄ ԽԱՂԱՀՐԱՊԱՐԱԿԻ ԿԱՌՈՒՑՈՒՄ				ԵՔ-ՊԸԱՇՁԲ-15/50-2		
			ՃԱՐՏԱՐԱՊԵՏԱՇԻՆԱՐԱՐԱԿԱՆ ՄԱՍ	ՓՈՒԼ	ԹԵՐԹ	ԹԵՐԹԵՐ
				ԱՆ	4	9
ՃԱՐՏԱՐԱՊԵՏ	Ք.ՋԱԼԻՆՅԱՆ		ՏԵՂԱԿԱՊՄԱՆ ՀԱՏԱԿԱԳԻԾ Մ1:100	"ՀԱՅՋԱՐԱՇԵՆ" ՍՊԸ		

ՄԵՏԱՂԱԿԱՆ ՑԱՆԿԱՊԱՏԻ ՀԱՏՎԱԾ
(h=0,8մ) Մ1:25

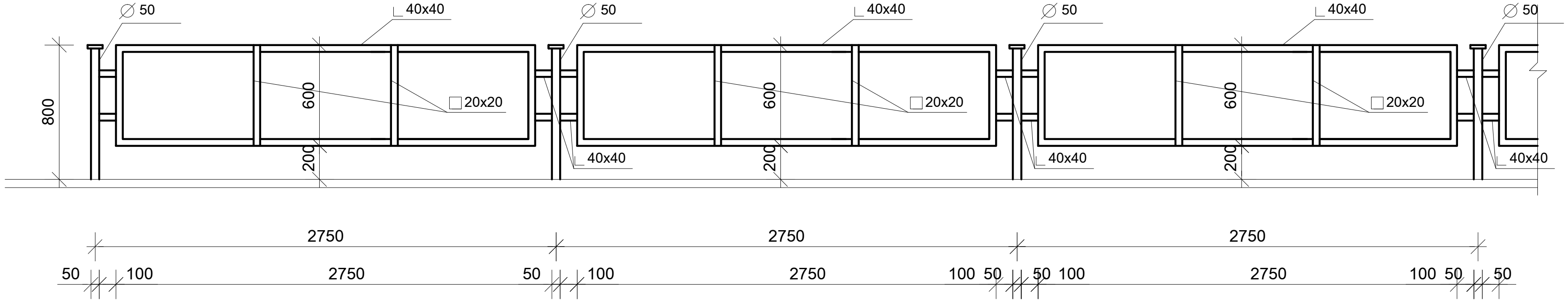

Մետ. ցանկապատ (h=0,8մ) - 38.5գմ
Մ50 - 20գմ
20x20x2 - 17գմ
40x40x3 - 93գմ
Երկշերտ ներկում - 40քմ

ԵՐԵՎԱՆԻ ՆՈՐ ՆՈՐՔ ՎԱՐՉԱԿԱՆ ՇՐՋԱՆԻ ՄՈԼԴՈՎԱԿԱՆ 28 ՇԵՆՔԻ ՀԱՐԱԿԻՑ ՏԱՐԱԾՔՈՒՄ ԽԱՂԱՀՐԱՊԱՐԱԿԻ ԿԱՌՈՒՑՈՒՄ	ԵՔ-ՊԸԱՇՁԲ-15/50-2		
ՃԱՐՏԱՐԱՊԵՏԱՇԻՆԱՐԱՐԱԿԱՆ ՄԱՍ	ՓՈՒԼ	ԹԵՐԹ	ԹԵՐԹԵՐ
	ԱՆ	5	9
ՄԵՏԱՂԱԿԱՆ ՑԱՆԿԱՊԱՏԻ ՀԱՏՎԱԾ (h=0,8մ) Մ1:25	"ՀԱՋԱՐԱՇԵՆ" ՍՊԸ		

ՃԱՐՏԱՐԱՊԵՏ Ք.ՉԱԼԻՆՅԱՆ

ՄԵՏԱՂԱԿԱՆ ՑԱՆԿԱՊԱՏ (h=3.0մ)
ՀԻՄՔԵՐԻ ԿՏՐՎԱԾՔ
(հատված) Մ1:50

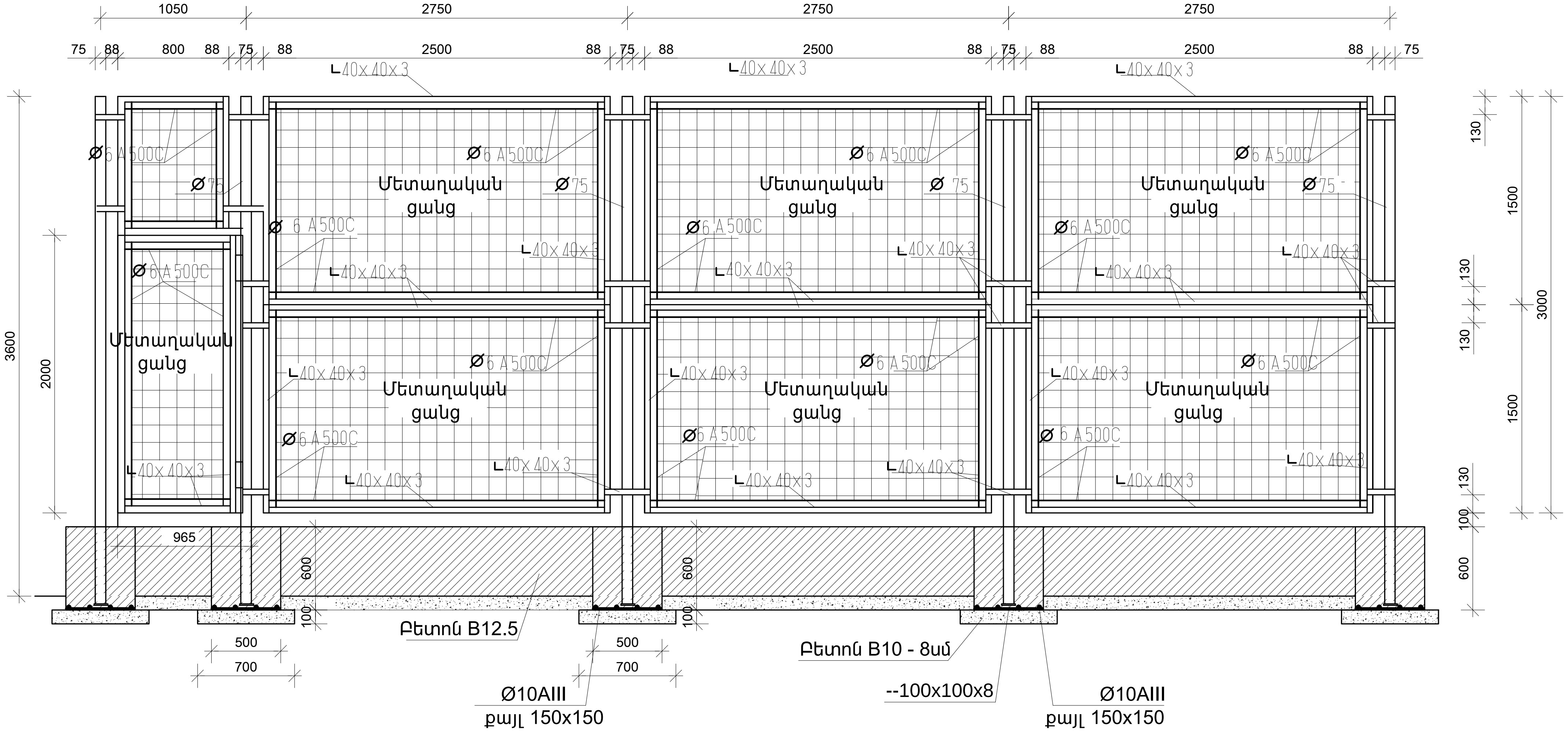

ՄԵՏԱՂԱԿԱՆ ՑԱՆԿԱՊԱՏԻ
ՀԻՄՔԵՐԻ ՀԱՏԱԿԱԳԻԾ (հատված) Մ1:50

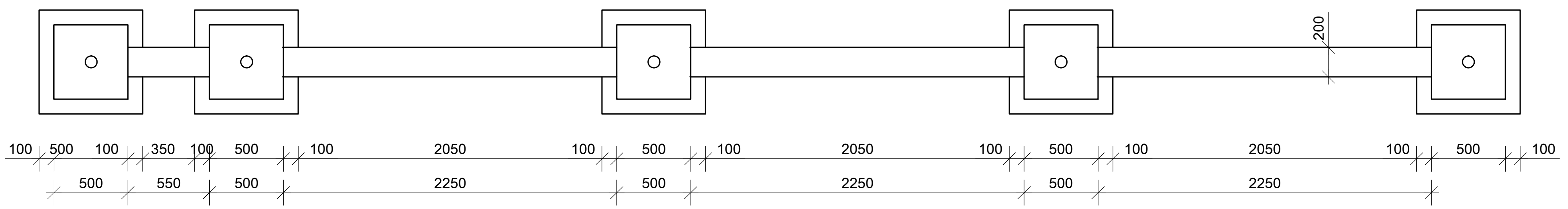

Մետաղական ցանկապատի
իրականացում (h=3.0մ) -18.3գմ

Ø75 - 32.8գմ
Ø6 A500C - 131.1գմ
∟40x40x3 - 143.7գմ
Մետ. ցանց d=1.8, 50x50- 60քմ
Բետոնե հենապատ (հիմքեր) B12.5- 3խմ
Խիճ 8սմ.-0.4խմ
Ø10 A500C քայլը 150x150 - 30գմ
--100x100x8 -0.08քմ

Ֆուտբոլի դաշտի պարագծով
ցանկապատի ներկում -350քմ

ԵՐԵՎԱՆԻ ՆՈՐ ՆՈՐՔ ՎԱՐՉԱԿԱՆ ՇՐՋԱՆԻ ՄՈԼԴՈՎԱԿԱՆ 28 ՇԵՆՔԻ ՀԱՐԱԿԻՑ ՏԱՐԱԾՔՈՒՄ ԽԱՂԱՀՐԱՊԱՐԱԿԻ ԿԱՌՈՒՑՈՒՄ				ԵՔ-ՊԸԱՇՋԲ-15/50-2		
			ՃԱՐՏԱՐԱՊԵՏԱՇԻՆԱՐԱՐԱԿԱՆ ՄԱՍ	ՓՈՒԼ	ԹԵՐԹ	ԹԵՐԹԵՐ
				ԱՆ	6	9
ՃԱՐՏԱՐԱՊԵՏ	Ք.ՉԱԼԻՆՅԱՆ		ՄԵՏԱՂԱԿԱՆ ՑԱՆԿԱՊԱՏ (h=3.0մ) ՀԻՄՔԵՐԻ ԿՏՐՎԱԾՔ (հատված)	"ՀԱՋԱՐԱՇԵՆ" ՍՊԸ		

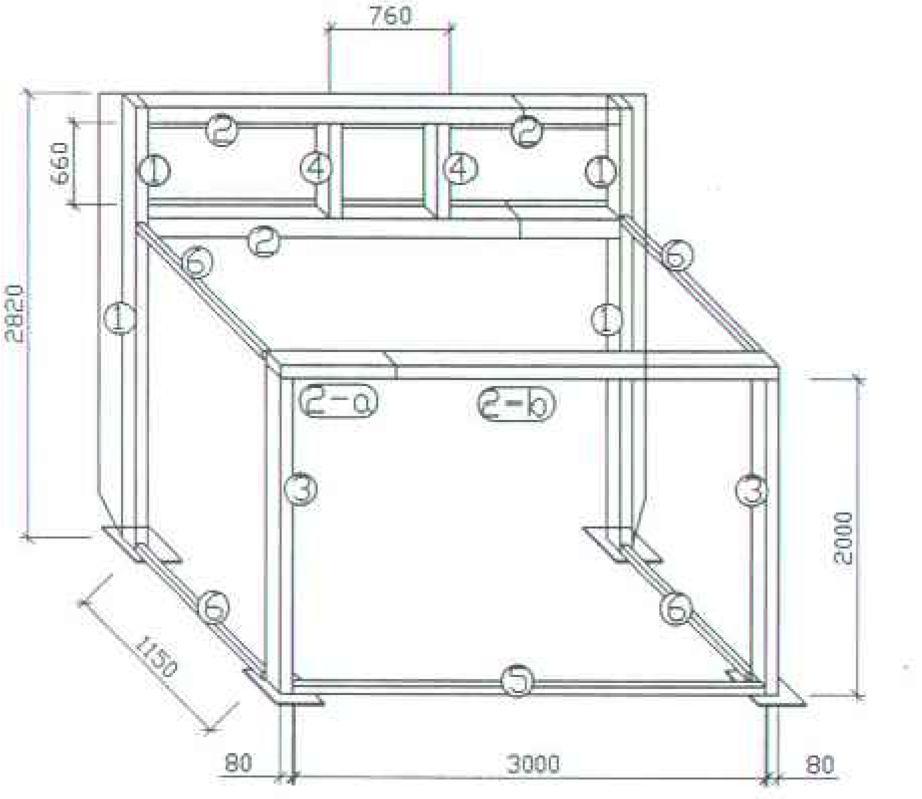

Քանակները հաշվարկված են 1 հատի համար

	Անվանացանկ	Երկ.	Քան.	գծ.մ	
1	⎕ 120x130	2000	2	4.0	
①	⎕ 120x130	820	2	1.64	
2	⎕ 120x130	2000	2	4.0	
②	⎕ 120x130	1000	2	2.0	
2-a	□ 120x80	1160	1	1.16	
2-b	□ 120x80	2000	1	2.0	
3	□ 120x80	2000	2	4.0	
4	□ 120x80	660	2	1.32	
5	□ 50x50	3000	1	3,00	
6	□ 50x50	1150	4	4,60	ընդ.2 հատ
		⎕ 120x130		11.64	23.28 գծմ
		□ 120x80		8.48	16.96 գծմ
		□ 50x50		7.6	15.2 գծմ

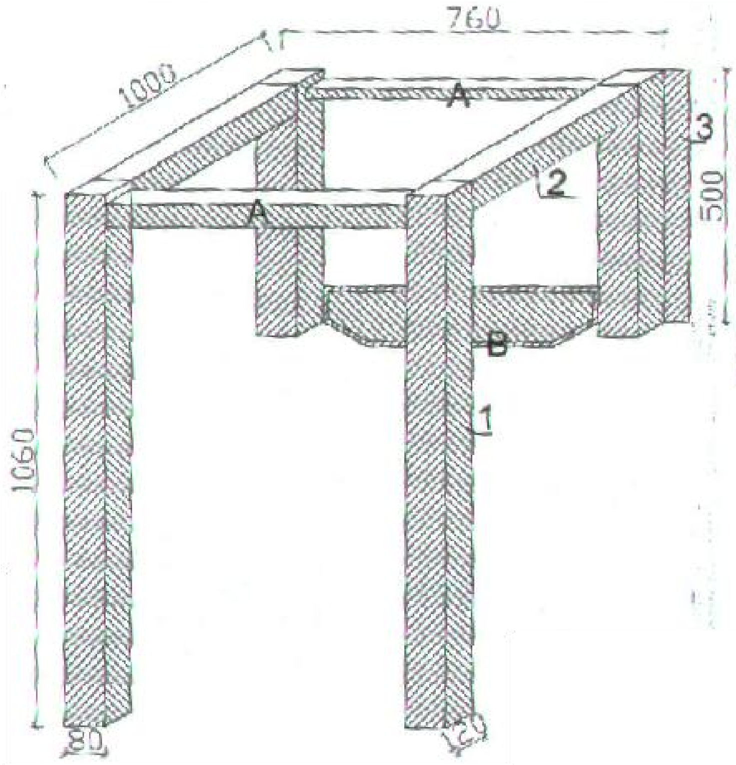

Քանակները հաշվարկված են 1 հատի համար

	Անվանացանկ	Երկ.	Քան.	գծ.մ
1	□ 120x80	1060	2	2.12
2	□ 120x80	760	2	1.52
3	⎕ 120x130	500	2	1.0
A	L 80x45	600	3	1.8
B	L 120x80	1000	1	1.0

2 հատի համար

⎕ 120x130	2.0
□ 120x80	8.0
L 120x80	2.0
L 80x45	4.0

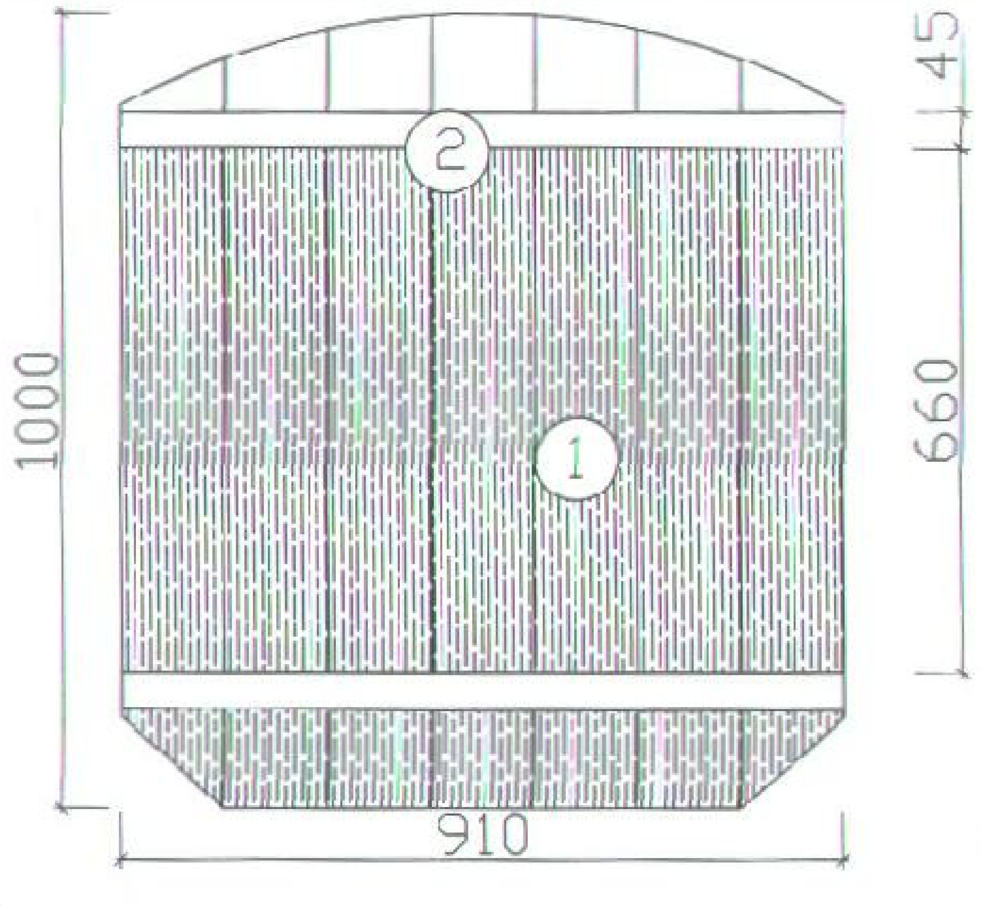

ԾԱՆՈԹՈՒԹՅՈՒՆ

Հաշվարկը կատարված է 1 հատի համար

	երկար.	լայն.	հաստ.	քանակ.	չափ $մ^3$
1	1000	130	30	7	0.027
2	900	45	30	2	0.002
ԸՆԴԱՄԵՆԸ (1 հատի համար)					0.029
ԸՆԴԱՄԵՆԸ (2 հատի համար)					0.058

Ծանոթություն
Փայտանյութի հաշվարկում հաշվի չեն առնված փակող ղետալները /նալիչնիկ/:80x20 20.16 գծ.մ

ԵՐԵՎԱՆԻ ՆՈՐ ՆՈՐՔ ՎԱՐՉԱԿԱՆ ՇՐՋԱՆԻ ՄՈԼԴՈՎԱԿԱՆ 28 ՇԵՆՔԻ ՀԱՐԱԿԻՑ ՏԱՐԱԾՔՈՒՄ ԽԱՂԱՀՐԱՊԱՐԱԿԻ ԿԱՌՈՒՑՈՒՄ			ԵՔ-ՊԸԱՇՉԲ-15/50-2
	ՃԱՐՏԱՐԱՊԵՏԱՇԻՆԱՐԱՐԱԿԱՆ ՄԱՍ	ՓՈՒԼ: ԱՆ	ԹԵՐԹ: 7 / ԹԵՐԹԵՐ: 9
ՃԱՐՏԱՐԱՊԵՏ Ք.ՉԱԼԻՆՅԱՆ	ՖՈՒՏԲՈԼԻ ՀԱՄԱՐ ՆԱԽԱՏԵՍՎԱԾ ԴԱՐՊԱՍԻ, ԲԱՍԿԵՏԲՈԼԻ ՓԱՅՏԵ ՎԱՀԱՆԱԿԻ ԿՈՆՍՏՐՈՒԿՑԻԱՆԵՐ ԵՎ ՀԱՇՎԱՐԿ		"ՀԱՋԱՐԱՇԵՆ" ՍՊԸ

ԲԱՐԵԿԱՐԳՄԱՆ ԱՇԽԱՏԱՆՔՆԵՐ

Արտաքին տարածքում բետոնե եզրաքարերի իրականացում (150x300x1000) -36.6գմ
Ներքին տարածքում բետոնե եզրաքարերի իրականացում (80x200x500) -112գմ
Նստարանի տեղադրում - 8հատ
Աղբամանի տեղադրում -5 հատ
Խաղասարքերի նորոգում և մոնտաժում-5հատ
Պտտվող կարուսել-1հատ
Բետոն B12.5 -0.14խմ
Հորիզոնական ճոճանակ - 1հատ
Բետոն B12.5 -0.14խմ
Ճոճանակ - 2հատ
Բետոն B12.5 -0.34խմ
Սղարան -1հատ
Բետոն B12.5 -1.68խմ
Պատի բարձրորակ սվաղ և նկարազարդում -56քմ
Բետոնե ձևավոր սալերի իրականացում (տոմետ) - 220քմ
Խճի շերտ (h=10սմ) - 22խմ
Բետոն B7.5 (h=5սմ) -11խմ
Ասֆալտի շերտի իրականացում ֆուտբոլի համար նախատեսված տարածքում -206,5քմ
Վատինա -206,5քմ
Արհեստական խոտածածկույթ -206,5
Կանաչապատում - 279քմ
Ցայտաղբյուրի իրականացում -1հատ

ՔԱՆԴՄԱՆ ԱՇԽԱՏԱՆՔՆԵՐ

Ասֆալտի քանդում -432քմ
Բնահողի քանդում -77քմ
Մետաղական ցանկապատի Ø 50 խողովակների կտրում -22հատ
Մետաղական նստարանի ապամոնտաժում -5հատ
Աղբամանի ապամոնտաժում - 2հատ
Խաղասարքերի ապամոնտաժում -6հատ
Բետոնե եզրաքարերի քնդում -62,7գմ

ԵՐԵՎԱՆԻ ՆՈՐ ՆՈՐՔ ՎԱՐՉԱԿԱՆ ՇՐՋԱՆԻ ՄՈԼԴՈՎԱԿԱՆ 28 ՇԵՆՔԻ ՀԱՐԱԿԻՑ ՏԱՐԱԾՔՈՒՄ ԽԱՂԱՀՐԱՊԱՐԱԿԻ ԿԱՌՈՒՑՈՒՄ				ԵՔ-ՊԼԱՇՉԲ-15/50-2		
			ՃԱՐՏԱՐԱՊԵՏԱՇԻՆԱՐԱՐԱԿԱՆ ՄԱՍ	ՓՈՒԼ	ԹԵՐԹ	ԹԵՐԹԵՐ
				ԱՆ	8	9
ՃԱՐՏԱՐԱՊԵՏ	Ք.ՉԱԼԻՆՅԱՆ		ԲԱՐԵԿԱՐԳՄԱՆ ԱՇԽԱՏԱՆՔՆԵՐ, ՔԱՆԴՄԱՆ ԱՇԽԱՏԱՆՔՆԵՐ	"ՀԱՋԱՐԱՇԵՆ" ՍՊԸ		

ՆՍՏԱՐԱՆ Մ1:20

ԱՂԲԱՄԱՆ Մ1:20

ՏԵՍՔ ԴԻՄԱՑԻՑ

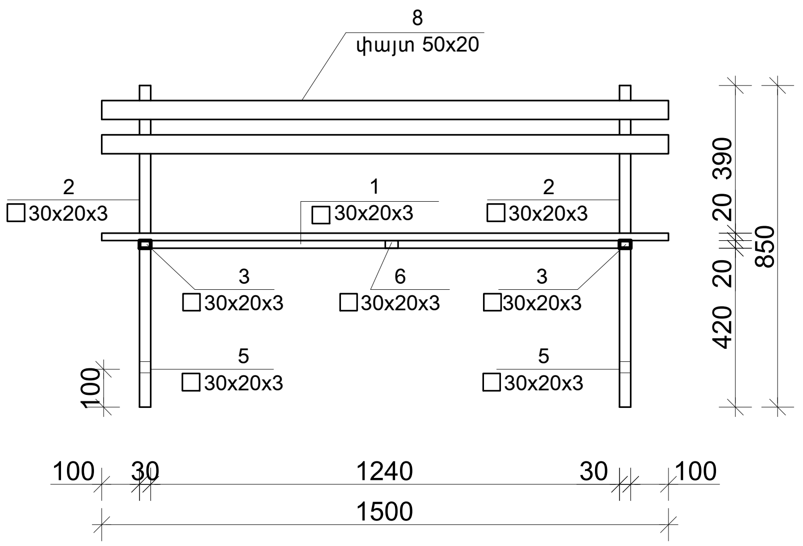

ՏԵՍՔ ԿՈՂՔԻՑ

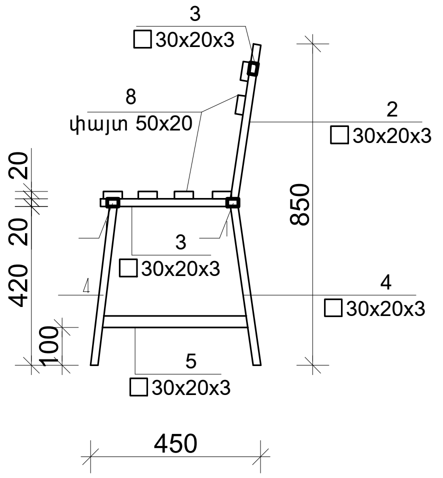

ՏԵՍՔ ԴԻՄԱՑԻՑ

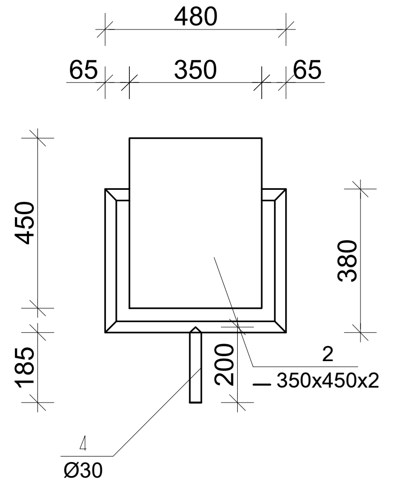

ՏԵՍՔ ԿՈՂՔԻՑ

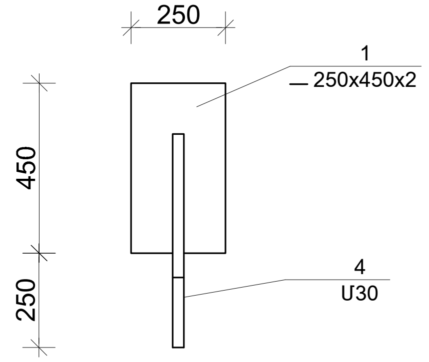

ՄԻԱՑՄԱՆ ՀԱՆԳՈՒՅՑ

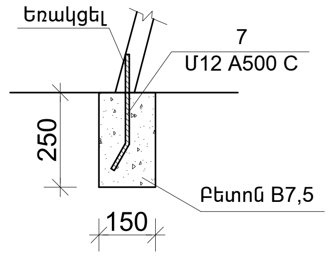

Դիրք	Նշանակում	Անվանում	Քանակ	Ընդ. քաշ
		ՆՍՏԱՐԱՆ		
1		□30x20x3 L=1240	3	7,71կգ
2		□ 30x20x3 L=450	2	1,86կգ
3		□ 30x20x3 L=500	2	2,1կգ
4		□ 30x20x3 L=400	4	3,3կգ
5		□ 30x20x3 L=493	2	2,0կգ
6		□ 30x20x3 L=380	1	0,79կգ
7		Ø12 A500 C L=350	4	1,3կգ
8	Փայտ	50x20 L=1500	6	0,01խմ
		Բետոն B7,5		0,02խմ
Նստարանի ներկում -2.0քմ				

ՏԵՍՔ ՎԵՐԵՎԻՑ

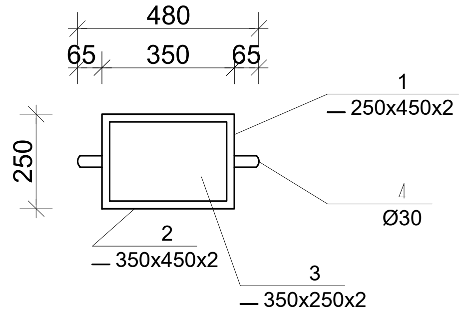

Դիրք	Նշանակում	Անվանում	Քանակ	Ընդ. քաշ
		ԱՂԲԱՄԱՆ		
1		— 250x450x2	2	3.53կգ
2		— 350x450x2	2	4.95կգ
3		— 350x250x2	1	1.37կգ
4		Ø30 L=1570	1	3.14կգ
5		Ø12 A500 C L=350	1	0,33կգ
		Բետոն B7,5		0,012խմ
Աղբամանի ներկում -1.4քմ				

ՆՍՏԱՐԱՆ- 8 հատ
ԱՂԲԱՄԱՆ- 5 հատ

ԵՐԵՎԱՆԻ ՆՈՐ ՆՈՐՔ ՎԱՐՉԱԿԱՆ ՇՐՋԱՆԻ ՄՈԼԴՈՎԱԿԱՆ 28 ՇԵՆՔԻ ՀԱՐԱԿԻՑ ՏԱՐԱԾՔՈՒՄ ԽԱՂԱՀՐԱՊԱՐԱԿԻ ԿԱՌՈՒՑՈՒՄ				ԵՔ-ՊԸԱՇՁԲ-15/50-2		
			ՃԱՐՏԱՐԱՊԵՏԱՇԻՆԱՐԱՐԱԿԱՆ ՄԱՍ	ՓՈՒԼ	ԹԵՐԹ	ԹԵՐԹԵՐ
				ԱՆ	9	9
ՃԱՐՏԱՐԱՊԵՏ	Ք.ՉԱԼԻՆՅԱՆ		ՆՍՏԱՐԱՆ Մ1:20, ԱՂԲԱՄԱՆ Մ1:20	"ՀԱՋԱՐԱՇԵՆ" ՍՊԸ		

հ/հ	Աշխատանքների անվանումը	Աշխատանքային օրեր			
		10	10	10	10
1	Մետաղական խողովակների ապամոնտաժում, հողային աշխատանքներ				
2	Նստարանների եվ աղբամանների տեղադրում				
3	Պատերի սվաղում				
4	Բետոնե սալիկների և եզրաքարերի տեղադրում, աստիճանների վերակառուցում, ասֆալտապատում				
5	Մետաղական ցանկապատի,նոր կարուսելների տեղադրում եվ ներկում				
6	Բուսահողի շերտի փռում եվ կանաչ տարածքի ցանում խոտի սերմով				

ԵՐԵՎԱՆԻ ՆՈՐ ՆՈՐՔ ՎԱՐՉԱԿԱՆ ՇՐՋԱՆԻ ՄՈԼԴՈՎԱԿԱՆ 28 ՇԵՆՔԻ ՀԱՐԱԿԻՑ ՏԱՐԱԾՔՈՒՄ ԽԱՂԱՀՐԱՊԱՐԱԿԻ ԿԱՌՈՒՑՈՒՄ			ԵՔ-ՊԸԱՇՋԲ-15/50-2		
		ՇԻՆԱՐԱՐՈՒԹՅԱՆ ԿԱԶՄԱԿԵՐՊՈՒՄ	ՓՈՒԼ	ԹԵՐԹ	ԹԵՐԹԵՐ
ՏՆՕՐԵՆ	Գ.ՀԱԿՈԲՅԱՆ		ԱՆ	1	1
ՃԱՐՏԱՐԱՊԵՏ	Ք.ՉԱԼԻՆՅԱՆ	ԺԱՄԱՆԱԿԱՑՈՒՅՑ	"ՀԱՋԱՐԱՇԵՆ" ՍՊԸ		